Viacúčelové sústružnícke centrá - **TAKISAWA Japan**

TAKISAWA®

TAKISAWA Japonsko

Spoločnosť TAKISAWA Japonsko bola založená v roku 1922 a dodnes funguje ako špecializovaný výrobca vysoko presných high-tech CNC sústruhov, CNC obrábacích centier a konvenčných sústruhov predovšetkým na domácom trhu.

Jej sídlo sa nachádza v juhozápadnej Okajame v Japonsku a v súčasnej dobe firma zamestnáva viac než 300 zamestnancov a dodáva svoje výrobky do viac ako 50 krajín celého sveta. V Európe bolo dodnes nainštalovaných niekoľko tisíc strojov tejto renomovanej značky.

Do portfólia strojov vyrábaných firmou TAKISAWA Japan dnes patria jedno aj dvoj vretenové CNC sústruhy, CNC sústružnícke bunky s portálovým nakladacím systémom,automatizované výrobné systémy obrábania, sústruhy určené na výrobu piestov, viacúčelové stroje, ale aj široká škála rôznych prevedení CNC sústruhov, ktoré sú dodávané mnohým svetovo známym zákazníkom a využívajú sa pre širokú škálu aplikácií v najrôznejších priemyselných odvetviach.

Stroje od firmy TAKISAWA Japan sa svojou kvalitou a konštrukčným prevedením radia medzi svetovú špičku, vďaka čomu si držia stabilné miesto na trhoch celého sveta.

BOST

TAKISAWA

TAKISAWA TMT-4500ST

TAKISAVA dvojosé sústruhy	**TY-2000**	**TMM-250 Module-3**	**TMT-4500ST**
Obežný priemer nad ložou	600 mm	780 mm	820 mm
Štandard/max. točný priemer	220 / 350 mm	220 / 350 mm	630 mm
Max. točná dĺžka	485 mm / 200 mm (príruba)	1300 mm / 300 mm (príruba)	2000 mm
Počet vretien	2	2	
Naklápanie osi B (otočné vreteno)		230° (±115)	240° (±120)
Vŕtanie vretena	77 mm ľavé / 73 mm pravé	86 mm / 63 mm	105 mm
Max. priemer tyčoviny	65 mm ľavé / 60 mm pravé	76,2 mm / 50,8 mm	90 mm
Počet nástrojov/poháňané nástroje	15 / 15	15 / 15 (opcia)	4 x 2
Max. otáčky vretena	4100 min^{-1}	6000 min^{-1}	3200 min^{-1}
Max. otáčky poháňaného nástroja	6000 min^{-1}	6000 min^{-1}	12000 min^{-1}
Výkon motora hlavného vretena	15 /11kW	22 /15kW (#1) 18,5/11 kW (#2)	26 /22 kW
Výkon motora protivretena	11 /7,5kW	11 /7,5 kW (opcia 15/11 kW)	26 /22 kW
Výkon motora poháňaného nástroja	7,5 / 3,7 kW (VDI 5,5/3,7 kW)	opcia 5,5/3,7 kW	30/18,5 kW
CNC systém	Fanuc 31i-A	Fanuc 180is-TB / 160is-TB	Fanuc 31i-A

Dvojosé sústruhy - **TAKISAWA Taiwan**

TAKISAWA®
TAIWAN

Takisawa Taiwan

Spoločnosť Takisawa Taiwan vznikla ako pobočka firmy Takisawa Japan. Výroba štandardných CNC sústruhov v Japonsku bola príliš drahá, preto firma v roku 1972 založila pobočku na Taiwane. Do dnešného dňa je časť vedenia Takisawy Japan spoločná s vedením Takisawa Taiwan, To zaručuje prepojenie japonskej tradície s taiwanskými cenami, neustály prínos noviniek a inovácií na trh, no najmä kvalitu strojov, o ktorej svedčí aj rada získaných ocenení.

Sústruhy TAKISAWA Taiwan - japonské stroje za taiwanskú cenu - zaručujú špičkové vyhotovenie a maximálnu spoľahlivosť. BOST SK zastupuje túto firmu na slovenskom trhu od februára 2011.

Dvojosé CNC sústruhy rady NEX

sú najlepším riešením pre malosériovú výrobu komplexných obrobkov, najmä vďaka perfektnému a vyváženému začleneniu regulátorov, servomotorov a mechaniky. Zdokonalené bezpečnostné doplnky skracujú výrobný čas, pretože znižujú počet chýb spôsobených pracovníkmi.

Monolitná, 30 stupňov sklonená lóža sústruhov Takisawa Taiwan je tepelne spracovaná a vysoko stabilná. Ide o odliatok zo sivej liatiny, ktorý je zbavený vnútorného pnutia, čím je vytvorený predpoklad pre zachovanie stability výrobného procesu a zachovania rozmerov obrobku. Vibrácie pri obrábaní absorbuje aj pri väčšom zaťažení. Vedenia pre nástrojovú hlavu a koník sú kalené a brúsené. Pohyb suportu po vedeniach je uľahčený vďaka automatickému mazaniu, ktoré vytvorí jemný film na zníženie trenia a predĺženie životnosti.
Sústruhy rady NEX využívajú riadiaci systém FANUC 0i-TD. Séria 0i CNC predstavuje neprekonateľnú výkonnosť a spoľahlivosť, ktorá je k dispozícii pre cenovo široký rozsah obrábacích strojov. Systém je plne digitalizovaný a informácie spracúva dvojnásobne rýchlejšie ako predchádzajúce modely. Riadenie týmto systémom a funkciou režimu "ManualGuide i" umožňuje komplexné obrábanie súčiastky pomocou strojných cyklov. Tie môžu byť zadávané krok po kroku podľa technologicky osvedčených postupov. Tieto kroky sú automaticky ukladané do pamäte riadiaceho systému a môžu sa zopakovať podľa potreby.

BOST

TAKISAWA TAIWAN
NEX-106

NEX-106
Pracovný rozsah nástrojovej hlavy a nástrojov

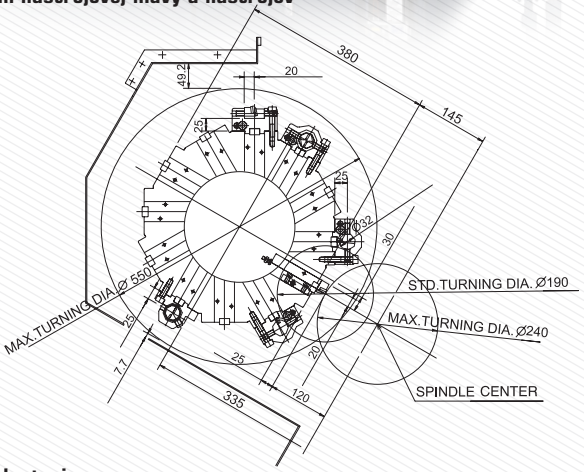

Pracovný rozsah stroja

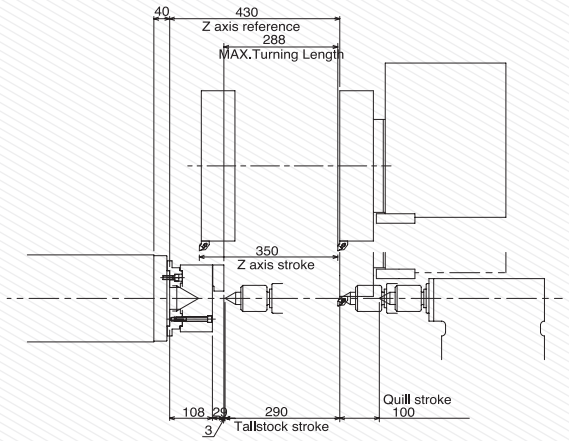

NEX-108
Pracovný rozsah nástrojovej hlavy a nástrojov

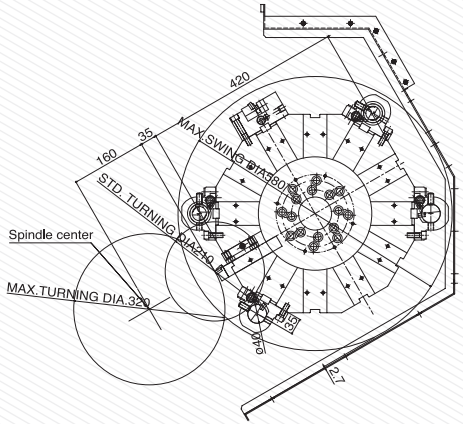

NEX-110
Pracovný rozsah nástrojovej hlavy a nástrojov

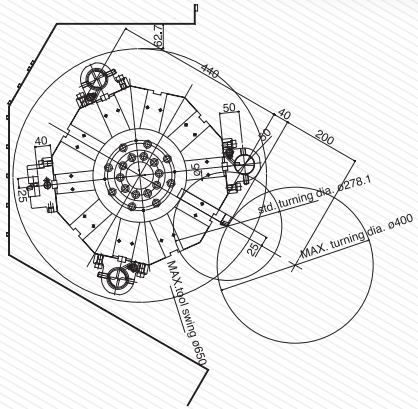

Pracovný rozsah stroja

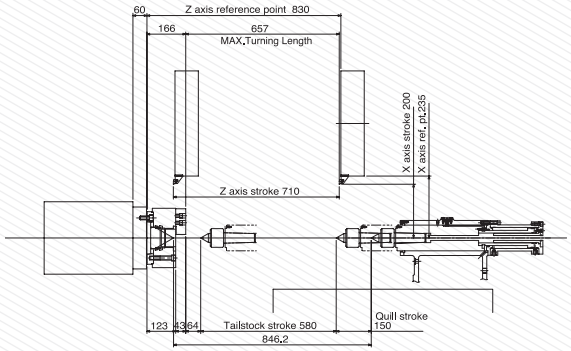

Pracovný rozsah stroja

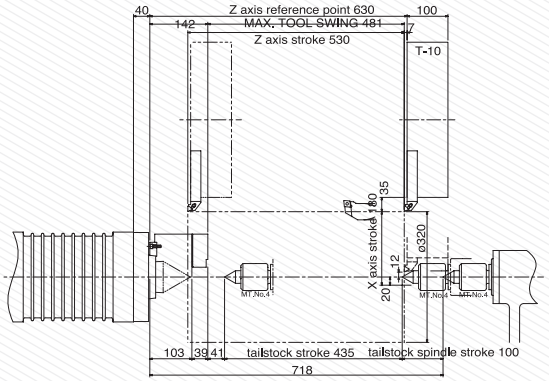

TAKISAWA dvojosé sústruhy	**NEX 106**	**NEX 108**	**NEX 110**
Obežný priemer nad ložou (mm)	350	400	495
Max. točný priemer (mm)	240	320	400
Max. točná dĺžka (mm)	350	481	657
Veľkosť skľučovadla	6”	8”	10”
Max. priemer tyčoviny (mm)	43	52	75
Výkon motora (kW)	5,5/7,5	7,5/11	15/18,5
Rýchloposuv v osi x/z (m/min)	24/30	24/24	16/20
Počet nástrojov	12	10/12	10
Hmotnosť stroja (kg)	3500	3800	5000
Riadiaci systém	FANUC 0i-TD	FANUC 0i-TD	FANUC 0i-TD

Viacosé sústruhy - **TAKISAWA Taiwan**

TAKISAWA TAIWAN

Viacosé CNC sústruhy rady EX s rotačnými nástrojmi.

Monolitná sklonená lóža, tepelne spracovaná a vysoko stabilná, absorbuje vibrácie pri obrábaní aj pri väčšom zaťažení. Ide o odliatok zo sivej liatiny, ktorý je zbavený vnútorného pnutia, čím je vytvorený predpoklad pre zachovanie stability výrobného procesu a zachovania rozmerov obrobku. Vedenia pre nástrojovú hlavu a koník sú kalené a brúsené. Pohyb suportu po vedeniach je uľahčený vďaka automatickému mazaniu, ktoré vytvorí jemný film na zníženie trenia a predĺženie životnosti.

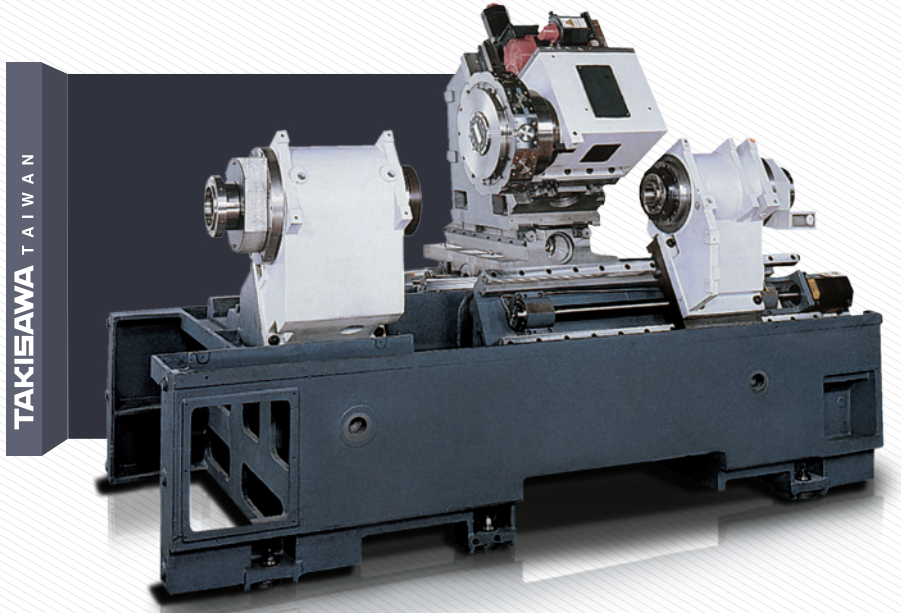

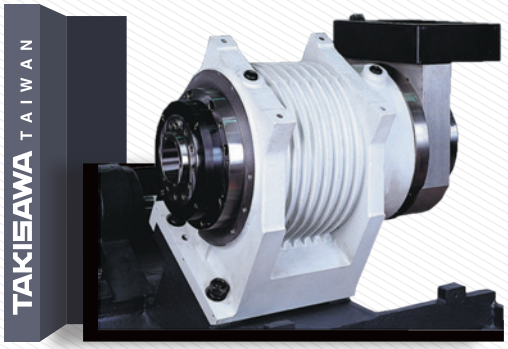

Elektrovreteno

- indexácia s presnosťou 0,001°
- systém chladenia pre zabezpečenie stability vretena

radiálny
držiak poháňaných nástrojov

axiálny
držiak poháňaných nástrojov

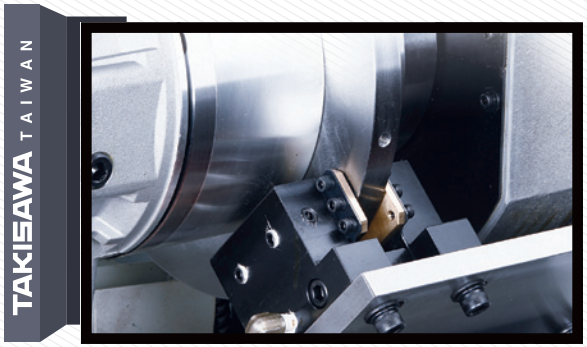

Systém polohovania vretena pomocou hydraulickej brzdy

- zabezpečí vysokú tuhosť pri polohovaní
- odstráni vibrácie počas vŕtacích operácií

BOST

EX-308

Pracovný rozsah nástrojovej hlavy a nástrojov

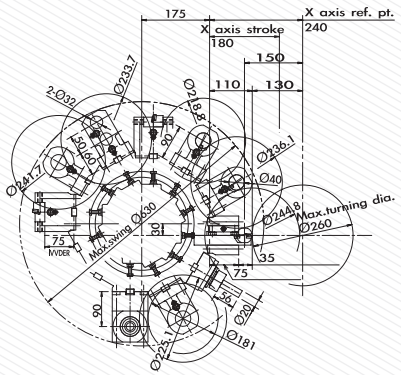

Pracovný rozsah stroja

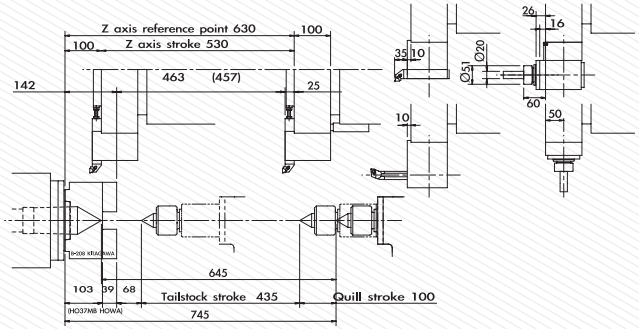

EX-310

Pracovný rozsah nástrojovej hlavy a nástrojov

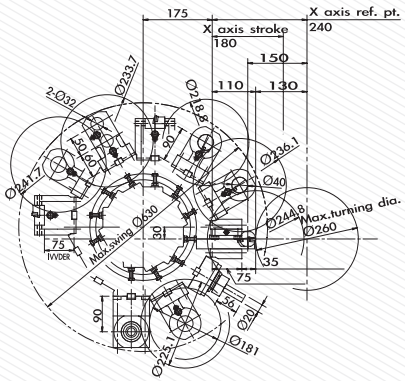

Pracovný rozsah stroja

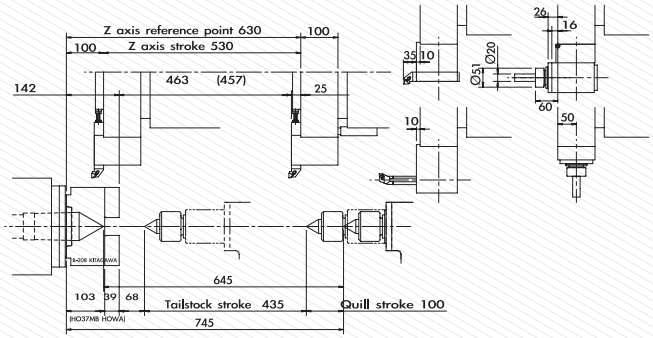

Sústruhy série EX 300

využívajú riadiaci systém FANUC 0i-TD. Zákazníci, ktorí používajú tento systém, oceňujú predovšetkým všestrannosť kombinácií s 10,4" LCD farebnou obrazovkou s osvedčenou vysokou úrovňou prevedenia. Optické vlákna zaručujú vysokú rýchlosť sériového prenosu dát a spoľahlivosť aj v najnáročnejších podmienkach výroby. Funkcia režimu "ManualGuide i" umožňuje komplexné obrábanie súčiastky pomocou strojných cyklov, ktoré môžu byť zadávané krok po kroku podľa technologicky osvedčených postupov. Tieto kroky sa automaticky ukladajú do pamäte riadiaceho systému a podľa potreby môžu byť opätovne použité.

TAKISAWA viacosé sústruhy	**EX 308**	**EX 310**	**EX 508**	**EX 510**	**EX 710**	**EX 910**
Obežný priemer nad ložou (mm)	400	495	520	610	600	600
Max. točný priemer (mm)	260	350	300	380	340	340
Max. točná dĺžka (mm)	530	710	380	509	660	660
Veľkosť skľučovadla	8"	10"	8"	10"	10"	10"
Max. priemer tyčoviny (mm)	52	75/77	52/35	75/52	75	75/52
Výkon motora (kW)	11/18,5	15/22	11/18,5	15/22	22	22/18,5
Rýchloposuv v osi x/z (m/min)	20/24	16/20	20/24	16/20	16/20	16/20
Počet nástrojov	12	12	12	12	12	12
Hmotnosť stroja (kg)	4300	5300	5200	5500	6400	6500
Riadiaci systém	FANUC 0i-TD	FANUC 0i-TD	FANUC 18iTB	FANUC 18iTB	FANUC 18iTB	FANUC 18iTB

Viacosé sústruhy - TAKISAWA Taiwan

Sústruhy série EX500, 700 a 900

využívajú riadiaci systém FANUC 18i-TB. Je plne digitalizovaný a informácie spracúva dvojnásobne rýchlejšie ako staršie modely. Riadenie týmto kompaktným CNC systémom s kódovým programovaním, 10,4" plochou obrazovkou a funkciou režimu "ManualGuide i" umožňuje komplexné obrábanie súčiastky pomocou strojných cyklov. Tie môžu byť zadávané krok po kroku podľa technologicky osvedčených postupov. Tieto kroky sa automaticky ukladajú do pamäte riadiaceho systému a môžu sa zopakovať podľa potreby.

TAKISAWA TAIWAN

EX-500 série

EX-508

Pracovný rozsah nástrojovej hlavy a nástrojov

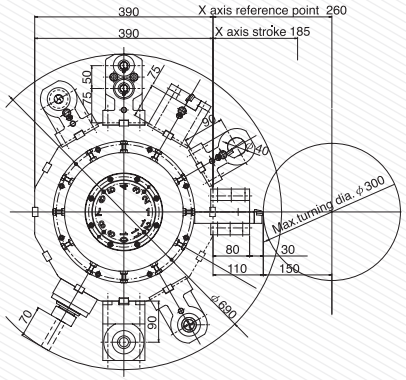

Pracovný rozsah stroja

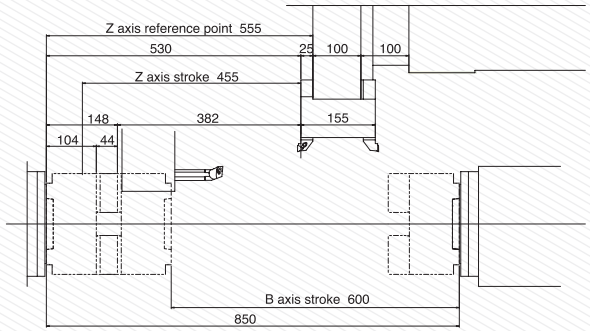

EX-510

Pracovný rozsah nástrojovej hlavy a nástrojov

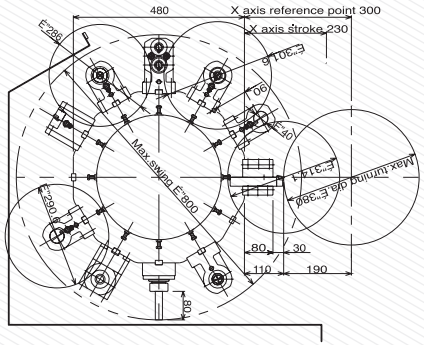

Pracovný rozsah stroja

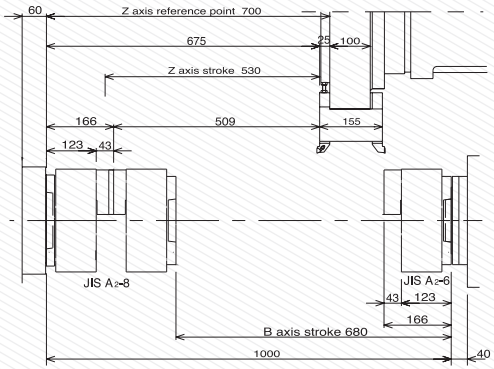

TAKISAWA TAIWAN

chladička oleja

BOST

TAKISAWA TAIWAN

EX-700 série

EX-710
Pracovný rozsah nástrojovej hlavy a nástrojov

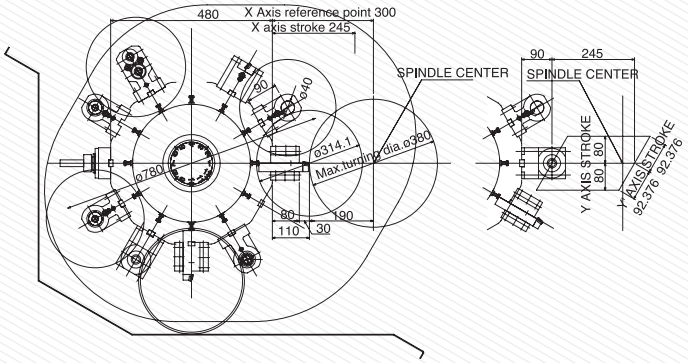

Pracovný rozsah stroja

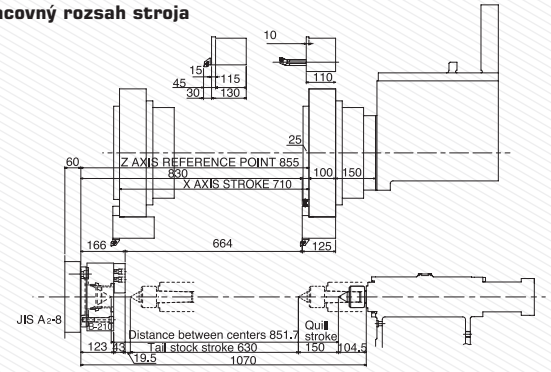

TAKISAWA TAIWAN

EX-900 série

EX-910
Pracovný rozsah nástrojovej hlavy a nástrojov

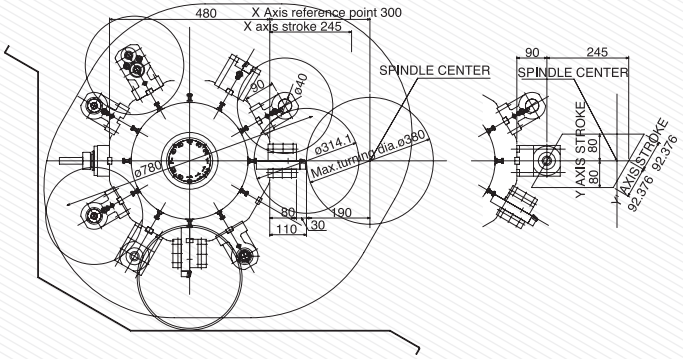
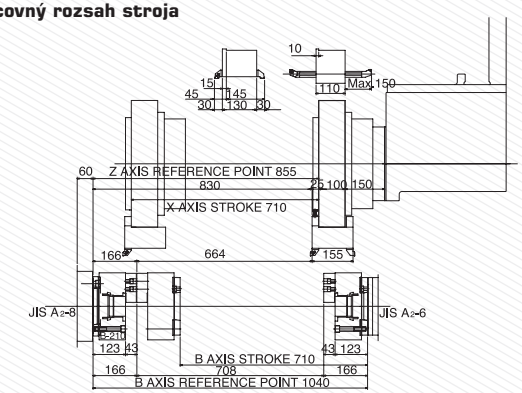
Pracovný rozsah stroja